Ersatzteilliste Spare parts list	Liste des pièces de rechange Lista parti di ricambio	Lista de repuestos Catálogo de peças de substituição

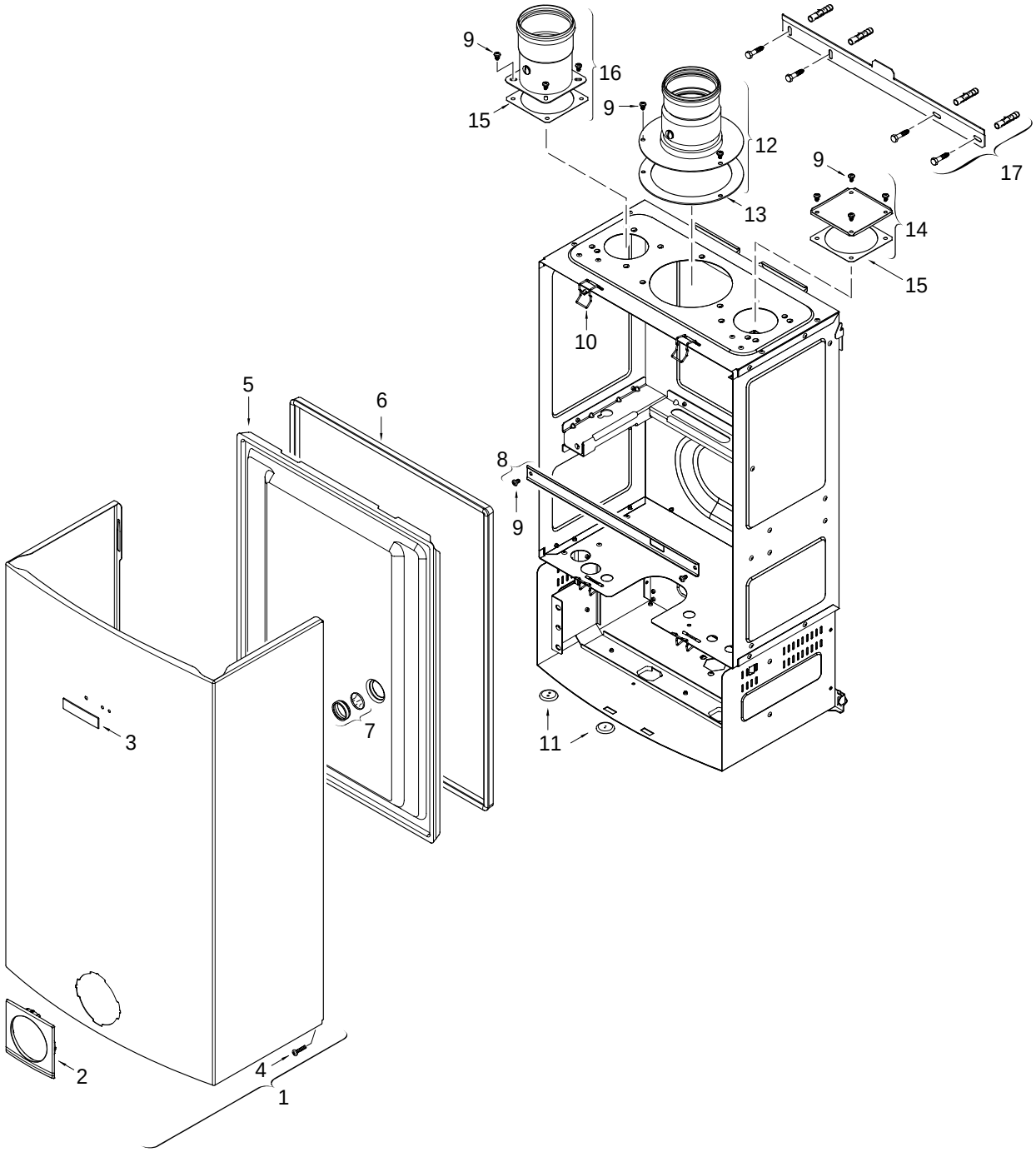

6720907004.AA JF

1	Mantel Front cover Habillage Mantello Carcasa Frente	**WTD24 AME**

Pos	Bezeichnung description dénomination descrizioni descripción Designação	S-Nr.	Bestell-Nr. ordering no. n° d'ordine n° d'ordine número el ordenar n° de pedido	PG	Gasart gas type type gaz tipo gas tipo gas tipo gas	WTD24 AME																			Bemerkungen remarks remarques osservazioni observaciones Observações
1	Mantel		8 705 431 368 0	41		■																			
2	Ausgleichsblende		8 705 506 749 0	15		■																			
3	Warenzeichen		8 701 103 140 0	14		■																			
4	Schraube		8 703 401 170 0	12		■																			
5	Deckel		8 700 506 300 0	28		■																			
6	Dichtung		8 704 701 084 0	19		■																			
7	Schauglas		8 705 600 003 0	17		■																			
8	Halteblech		8 708 104 103 0	12		■																			
9	Schraube M4,8x9,5 (10x)		8 703 403 012 0	12		■																			
10	Klammer		8 701 201 032 0	15		■																			
11	Tüllensatz		8 710 203 039 0	14		■																			
12	Adapter		8 705 504 164 0	36		■																			
13	Dichtung		8 704 701 109 0	17		■																			
14	Abdeckblech		8 708 006 022 0	20		■																			
15	Dichtung		8 711 004 022 0	08		■																			
16	Adapter		8 705 504 165 0	29		■																			
17	Aufhaengeschiene		8 701 309 164 0	15		■																			

WTD24 AME

Mantel
Front cover
Habillage
Mantello
Carcasa
Frente

1

Ersatzteilliste Spare parts list	Liste des pièces de rechange Lista parti di ricambio	Lista de repuestos Catálogo de peças de substituição

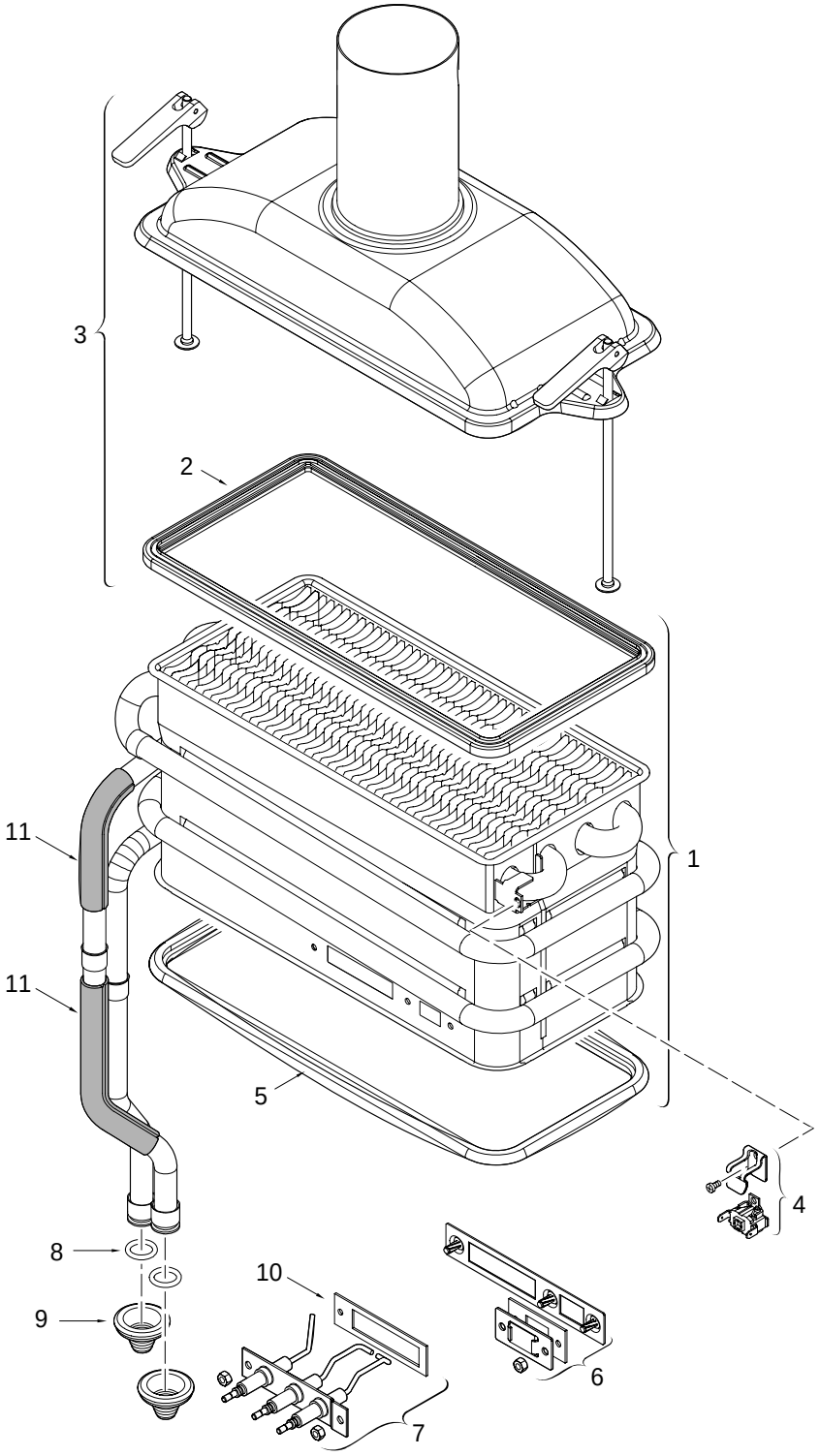

6720902974.AB JF

2 Innenkörper Heating body Corps interieur Corpo interno Cuerpo de caldeo Câmara de combustão	**WTD24 AME**

Pos	Bezeichnung description dénomination descrizioni descripción Designação	S-Nr.	Bestell-Nr. ordering no. n° d'ordine n° d'ordine número el ordenar n° de pedido	PG	Gasart gas type type gaz tipo gas tipo gas tipo gas	WTD24 AME																			Bemerkungen remarks remarques osservazioni observaciones Observações
1	Innenkörper		8 705 406 422 0	53		■																			
2	Dichtung		8 704 701 052 0	24		■																			
3	Abgassammler		8 705 700 153 0	37		■																			
4	Temperaturbegrenzer		8 707 206 204 0	20		■																			
5	Dichtung		8 704 701 054 0	24		■																			
6	Schauglas		8 701 000 401 0	19		■																			
7	Elektrodensatz		8 701 302 249 0	26		■																			
8	O-Ring (10x)		8 700 205 147 0	20		■																			
9	Dichtgummi		8 710 303 027 0	11		■																			
10	Dichtung (10x)		8 704 701 088 0	18		■																			
11	Isolierung (145x60)		8 702 303 027 0	10		■																			

WTD24 AME

Innenkörper
Heating body
Corps interieur
Corpo interno
Cuerpo de caldeo
Câmara de combustão

2

Ersatzteilliste Spare parts list	Liste des pièces de rechange Lista parti di ricambio	Lista de repuestos Catálogo de peças de substituição

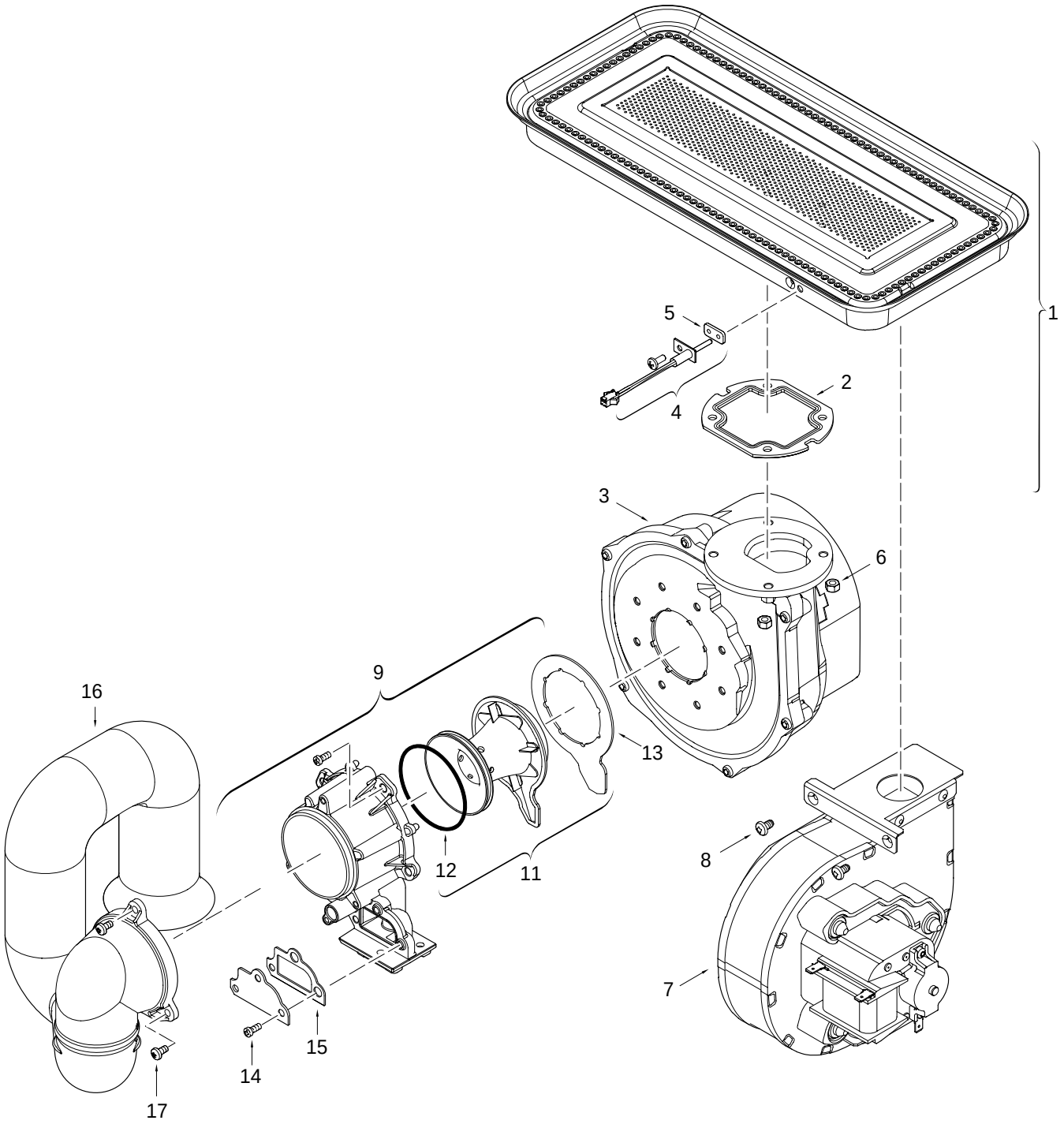

6720902996.AA JF

3 Brenner/Gebläse Burner/Fan Brûleur/Ventilateur Bruciatore/Ventilatore Quemador/Ventilador Queimador/Ventilador	**WTD24 AME**

Pos	Bezeichnung description dénomination descrizioni descripción Designação	S-Nr.	Bestell-Nr. ordering no. n° d'ordine n° d'ordine número el ordenar n° de pedido	PG	Gasart gas type type gaz tipo gas tipo gas tipo gas	WTD24 AME																			Bemerkungen remarks remarques osservazioni observaciones Observações
1	Brenner		8 708 120 642 0	45		■																			
2	Dichtung		8 704 701 087 0	12		■																			
3	Gebläse		8 707 204 084 0	50		■																			
4	Abgastemperaturfühler		8 707 206 459 0	27		■																			
5	Dichtung		8 704 701 097 0	10		■																			
6	Mutter		2 915 011 006 0	10		■																			
7	Gebläse		8 707 204 085 0	41		■																			
8	Schraube M4,8x9,5 (10x)		8 703 403 012 0	12		■																			
9	Mischeinrichtung		8 705 700 170 0	26		■																			
11	Venturi		8 700 306 226 0	20		■																			
12	O-Ring (10x)		8 700 205 224 0	13		■																			
13	Dichtung		8 704 701 059 0	14		■																			
14	Schraube		2 910 642 150 0	12		■																			
15	Dichtung		8 701 004 049 0	12		■																			
16	Luftzuführung		8 705 700 155 0	29		■																			
17	Schraube (10x)		2 910 952 122 0	11		■																			

WTD24 AME

Brenner/Gebläse
Burner/Fan
Brûleur/Ventilateur
Bruciatore/Ventilatore
Quemador/Ventilador
Queimador/Ventilador

3

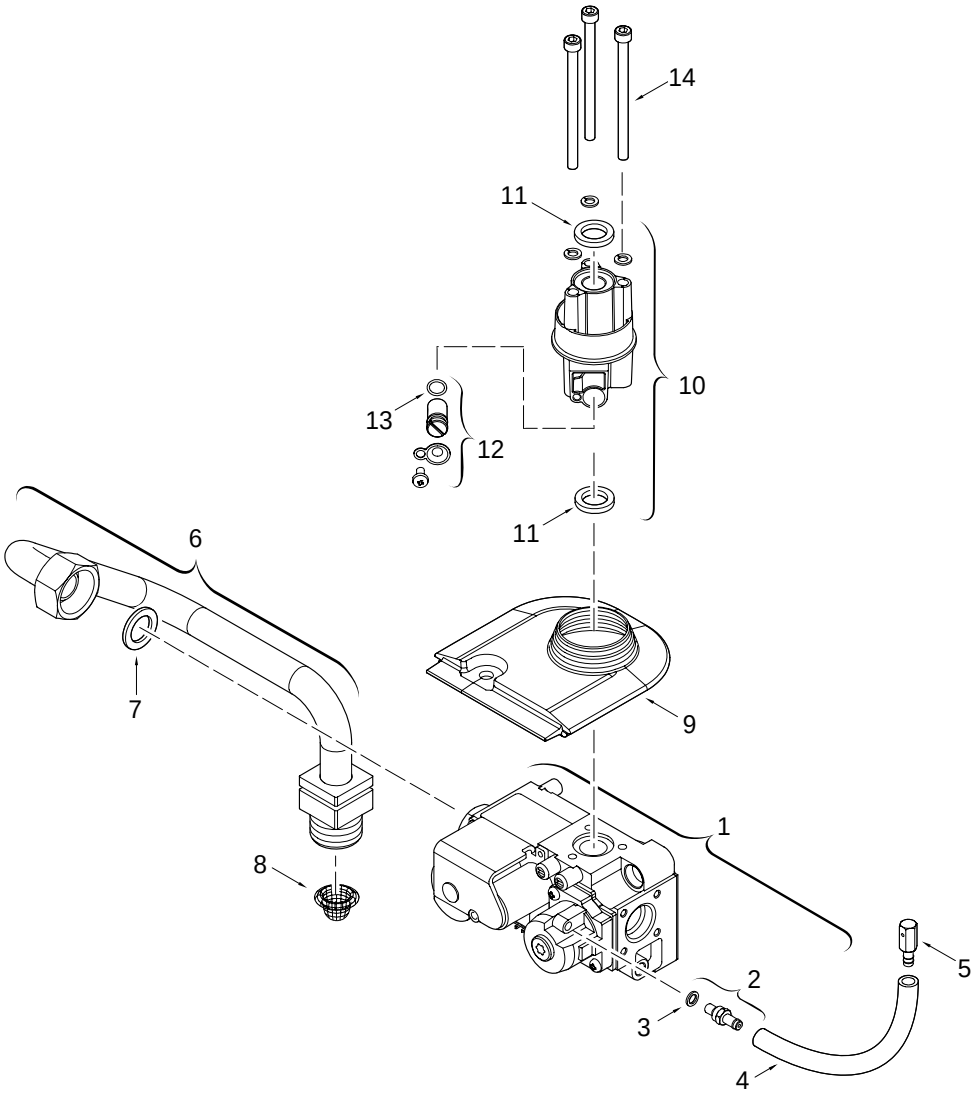

6720902997.AA JF

4 Gasarmatur
Gas valve
Bloc gaz
Gruppo gas
Cuerpo de gas
Automático de gás

WTD24 AME

Pos	Bezeichnung description dénomination descrizioni descripción Designação	S-Nr.	Bestell-Nr. ordering no. n° d'ordine n° d'ordine número el ordenar n° de pedido	PG	Gasart gas type type gaz tipo gas tipo gas tipo gas	WTD24 AME																			Bemerkungen remarks remarques osservazioni observaciones Observações
1	Gasarmatur		8 707 021 019 0	50		■																			
2	Druckmeßnippel		8 703 404 219 0	15		■																			
3	Dichtring (10x)		8 700 203 041 0	15		■																			
4	Schlauchabschnitt		8 700 703 136 0	11		■																			
5	Mutter		8 703 300 041 0	12		■																			
6	Gaszuführungsrohr		8 700 715 453 0	28		■																			
7	Dichtscheibe (10x)		8 700 103 014 0	12		■																			
8	Gassieb (10x)		8 700 507 002 0	15		■																			
9	Dichtung		8 704 701 085 0	16		■																			
10	Anschlussstück		8 705 202 140 0	49		■																			
11	Dichtring (10x)		8 704 701 062 0	20		■																			
12	Einstellschraube		8 703 404 220 0	13		■																			
13	O-Ring (10x)		8 700 205 009 0	15		■																			
14	Schraube (10x)		2 910 149 181 0	19		■																			

WTD24 AME

Gasarmatur
Gas valve
Bloc gaz
Gruppo gas
Cuerpo de gas
Automático de gás

4

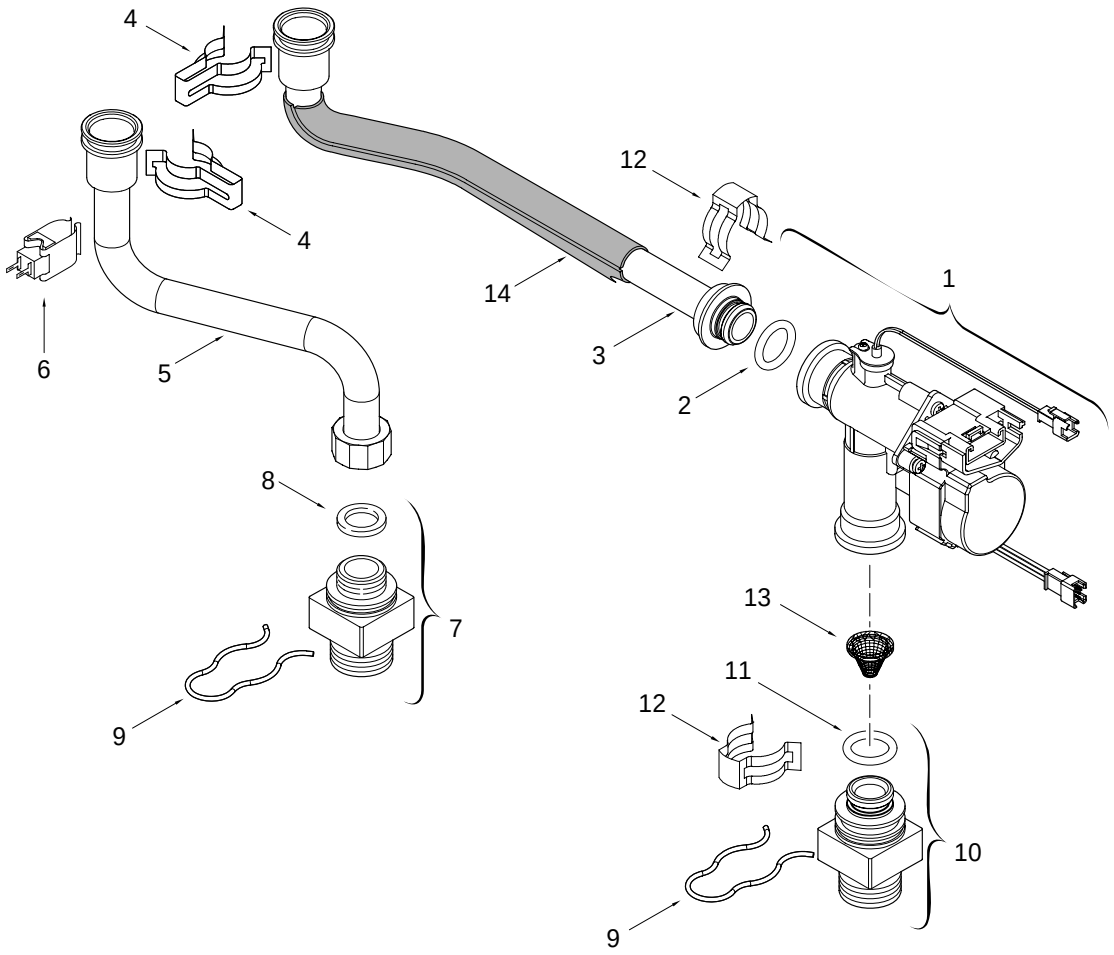

6720902998.AB JF

5

Wasserventil Time
Water valve (Time)
Robinet d´eau avec motor (Time)
Gruppo acqua (Time)
Cuerpo de agua (Time)
Válvula de água com motor

WTD24 AME

Pos	Bezeichnung description dénomination descrizioni descripción Designação	S-Nr.	Bestell-Nr. ordering no. n° d'ordine n° d'ordine número el ordenar n° de pedido	PG	Gasart gas type type gaz tipo gas tipo gas tipo gas	WTD24 AME																			Bemerkungen remarks remarques osservazioni observaciones Observações
1	Wasserventil mit Motor		8 708 505 024 0	42		■																			
2	O-Ring (10x)		8 700 205 147 0	20		■																			
3	Verbindungsrohr kalt		8 700 715 394 0	26		■																			
4	Klammer (10X)		8 701 201 028 0	19		■																			
5	Verbindungsrohr warm		8 700 715 469 0	24		■																			
6	Temperaturfühler		8 700 400 015 0	29		■																			
7	Anschlussbuchse		8 703 305 363 0	27		■																			
8	Dichtscheibe 1/2" (10x)		8 710 103 045 0	11		■																			
9	Klammer (10x)		8 701 300 025 0	17		■																			
10	Anschlussbuchse		8 703 305 362 0	28		■																			
11	O-Ring (10x)		8 700 205 157 0	14		■																			
12	Klemmfeder (10x)		8 716 102 607 0	22		■																			
13	Wassersieb		8 700 507 059 0	15		■																			
14	Isolierung (145x60)		8 702 303 027 0	10		■																			

WTD24 AME

Wasserventil Time
Water valve (Time)
Robinet d´eau avec motor (Time)
Gruppo acqua (Time)
Cuerpo de agua (Time)
Válvula de água com motor

5

Ersatzteilliste Spare parts list	Liste des pièces de rechange Lista parti di ricambio	Lista de repuestos Catálogo de peças de substituição

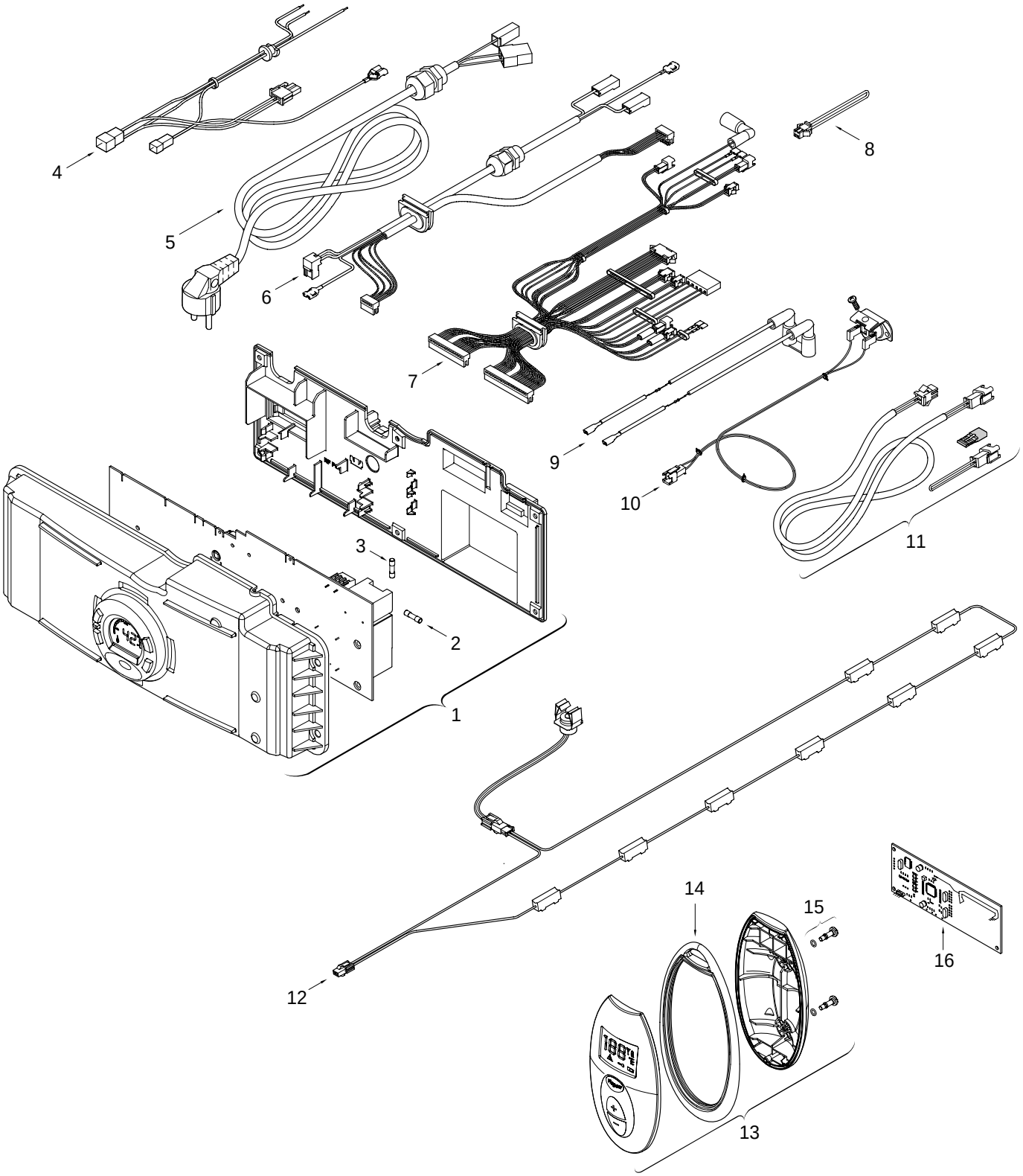

6720907023.AA JF

6 Schaltkasten Control box Tableau de commande Quadro comandi Caja de conexiones Unidade de comando	**WTD24 AME**

Pos	Bezeichnung description dénomination descrizioni descripción Designação	S-Nr.	Bestell-Nr. ordering no. n° d'ordine n° d'ordine número el ordenar n° de pedido	PG	Gasart gas type type gaz tipo gas tipo gas tipo gas	WTD24 AME																			Bemerkungen remarks remarques osservazioni observaciones Observações
1	Steuergerät W2		8 738 720 673 0	49		■																			
2	Sicherung T2,5A (10x)		1 904 521 342 0	20		■																			
3	Sicherung T1,6A (5x20 mm)		8 700 609 008 0	09		■																			
4	Kabelbaum		8 704 401 371 0	17		■																			
5	Kabel		8 704 401 386 0	21		■																			
6	Kabelbaum		8 704 401 347 0	24		■																			
7	Kabelbaum		8 704 401 348 0	34		■																			
8	Verbindungskable		8 704 401 376 0	12		■																			
9	Kabelbaum		8 704 401 346 0	23		■																			
10	Temperaturfühler		8 700 400 032 0	24		■																			
11	Intelligent Cascading Kit		7 736 500 272			■																			
12	Zubehoer anti-freeze		7 709 003 709			■																			
13	Fernbedienung		8 707 207 147 0	48		■																			
14	Dichtung		8 700 201 012 0	19		■																			
15	Schraube		8 703 401 109 0	18		■																			
16	Leiterplatte		8 708 300 112 0	51		■																			

WTD24 AME

Schaltkasten
Control box
Tableau de commande
Quadro comandi
Caja de conexiones
Unidade de comando

6

Übersetzungsliste
List of translations

Liste des traductions
Traduzione delle descrizioni

Lista de traducciones
Lista das traduções

Pos	Description	Denomination	Descrizione	Descripción	Descrição
1	**Element of construction**	**Groupe de construction**	**Gruppo di construzione**	**Grupo de construccion**	**Elemento da construção**
1	Front cover	Habillage	Mantello	Carcasa	Frente
2	Shield	Façade	Mascherina	Blenda frontal	Espelho
3	Trade mark badge	Plaque de marque	Targhetta	Marca de carcasa	Chapa de marca bosch
4	Screw	Vis	Vite	Tornillo	Parafuso
5	Combustion cover	Couvercle	Coperchio	Tapa cámara de combustión	Tampa da caixa de combustão
6	Gasket	Joint	Guarnizione	Junta	Vedante
7	Observation window	Hublot	Vetrino	Mirilla de observación	Vigia de vidro
8	Holding bracket	Support	Supporto	Soporte	Suporte de fixação
9	Screw M4,8x9,5 (10x)	Vis M4,8x9,5 (10x)	Vite M4,8x9,5 (10x)	Tornillo M4,8x9,5 (10x)	Parafuso M4,8x9,5 (10x)
10	Clip	Clip	Graffa	Clip de fijacion	Clip de fixação
11	Grommet set	Bouchon de pré câblage électrique	Set di guarnizioni	Conjunto de abrazadera de goma	Conjunto de vedantes
12	Connector Exhaust	Adaptateur	Adattore	Adaptador	Adaptador P/chaminé
13	Gasket	Joint	Guarnizione	Junta	Vedante
14	Inlet air cover	Couvercle d'étanchéité	Lamierina di protezione	Chapa de protección	Chapa de cobertura
15	Washer	Joint	Guarnizione	Junta	Vedante
16	Adaptor	Adaptateur	Adattore	Adaptador entrada de aire	Conector para entrada de ar
17	Mounting bracket	Platine de support	Staffa	Soporte de fijación	Régua de suspensão
2	**Element of construction**	**Groupe de construction**	**Gruppo di construzione**	**Grupo de construccion**	**Elemento da construção**
1	Heat_Exchanger	Corps de chauffe	Corpo scambiatore	Cuerpo de caldeo	Câmara de combustão
2	Washer	Joint	Guarnizione	Junta	Vedante
3	Flue gas collector	Flue gas collector	Cappa fumi	Seguro evacuación de gases	Colector de gases de combustão
4	Overheat sensor (ECO)	Limiteur de température 104°C	Limitatore temperatura 104°C	Limitador de temperatura 104°C	Limitador de temperatura 104°C
5	Washer	Joint	Guarnizione	Junta	Vedante
6	Site window	Hublot	Finestrella di controllo	Ventana de observación	Vigia de vidro
7	Ignition group	Jeu d´électrode	Set di elettrodi	Conjunto de electrodos	Conjunto de electrodos
8	O-ring (10x)	Joint torique (10x)	Anello tenuta (10x)	Anillo tórico (10x)	O-ring (10x)
9	Rubber seal	Raccord tuyau souple	Gomma di tenuta	Junta de goma	Vedante
10	Washer (10x)	Joint (10x)	Guarnizione (10x)	Junta (10x)	Vedante (10x)
11	Insulation (145x60)	Isolation (145x60)	Isolamento (145x60)	Aislamiento (145x60)	Isolante (145x60)
3	**Element of construction**	**Groupe de construction**	**Gruppo di construzione**	**Grupo de construccion**	**Elemento da construção**
1	Burner	Brûleur	Bruciatore	Quemador	Queimador
2	Gasket	Joint	Guarnizione	Junta	Vedante
3	Fan primary	Ventilateur	Ventilatore	Ventilador	Ventilador
4	Exhaust temperature sensor	Sonde temp. gaz brûlés	Termostato fumi	Sensor de temperatura humos	Sensor de temp. exaustão
5	Washer	Joint	Guarnizione	Junta	Vedante
6	Nut M5 Full Hex Z/P M/S	Ecrou	Dado	Tuerca	Porca M5
7	Fan	Ventilateur	Ventilatore	Ventilador	Ventilador
8	Screw M4,8x9,5 (10x)	Vis M4,8x9,5 (10x)	Vite M4,8x9,5 (10x)	Tornillo M4,8x9,5 (10x)	Parafuso M4,8x9,5 (10x)
9	Gas / Air Mixer	Chambre de mélange	Modulo di miscelazio	Mezclador aire/gas	Misturador Gás / Ar
11	Venturi	Venturi	Venturi	Venturi	Venturi
12	O-ring (10x)	Joint torique (10x)	Anello tenuta (10x)	Anillo tórico (10x)	O-ring (10x)
13	Washer	Joint	Guarnizione	Junta	Vedante
14	Screw	Vis	Vite	Tornillo	Parafuso
15	Washer	Joint	Guarnizione	Junta	Vedante
16	Air supply duct	Conduit d'air	Tubo d'aspirazione	Tubo entrada de aire	Condutor de admissão de ar
17	Screw M4 x 12 phillips (10x)	Vis (10x)	Vite (10x)	Tornillo (10x)	Parafuso (10x)
4	**Element of construction**	**Groupe de construction**	**Gruppo di construzione**	**Grupo de construccion**	**Elemento da construção**
1	Gas valve	Bloc gaz	Gruppo gas	Cuerpo de gas	Automático de gás
2	Pressure tapping	Prise de pression	Presa pressione	Toma de presión	Parafuso tomada de pressão
3	Washer (10x)	Joint (10x)	Guarnizione (10x)	Anillo junta (10x)	Anilha de vedação (10x)
4	Pressure balance tube	Tube	Tubo	Tubo	Tubo de pressão diferencial
5	Nut	Ecrou	Dado	Tuerca	Porca de fecho
6	Pipe Gas Supply	Tuyau d´arrivée gaz	Tubo gas	Tubo de entrada de gas	Tubo condutor de gás
7	Washer-fibre 24OD X 16ID X 2MM (10x)	Joint (10x)	Guarnizione (10x)	Junta (10x)	Anel de vedação (10x)
8	Gas filter	Filtre gaz (10x)	Filtro gas (10x)	Filtro de gas (10x)	Filtro de gás em rede (10x)
9	Gasket	Joint	Guarnizione	Junta	Vedante

Übersetzungsliste
List of translations

Liste des traductions
Traduzione delle descrizioni

Lista de traducciones
Lista das traduções

Pos	Description	Denomination	Descrizione	Descripción	Descrição
10	Connector	Réhausse de valve gaz	Pipa per rampa	Cuello de quemador	Peça de ligação
11	Washer (10x)	Joint (10x)	Guarnizione (10x)	Junta (10x)	Anilha de vedação (10x)
12	Screw for settings	Vis de réglage	Vite regolazione	Tornillo de ajuste	Parafuso de regulação
13	O-ring (10x)	Joint torique (10x)	Anello tenuta (10x)	Anillo tórico (10x)	O-ring (10x)
14	Screw (10x)	Vis (10x)	Vite (10x)	Tornillo (10x)	Parafuso (10x)
5	**Element of construction**	**Groupe de construction**	**Gruppo di construzione**	**Grupo de construccion**	**Elemento da construção**
1	Water valve with engine	Valve eau avec moteur	Gruppo acqua con motore	Cuerpo de agua con motor	Válvula de agua Time
2	O-ring (10x)	Joint torique (10x)	Anello tenuta (10x)	Anillo tórico (10x)	O-ring (10x)
3	Cold water pipe	Tube arrivée eau	Tubo di raccordo acqua fredda	Tubo de agua fría	Tubo ligação água fria
4	Clip (10X)	Clip (10X)	Graffa (10X)	Grapa (10X)	Grampo (10X)
5	Pipe Hot Water	Tube eau chaude	Raccordo caldo	Tubo agua caliente	Tubo de ligação água quente
6	Temperature sensor	Limiteur de température	Sensore di temperatura	Sensor de temperatura	Sensor de temperatura
7	Socket connection	Douille filetée	Piattello di collegamento	Casquillo roscado	Casquilho de ligação
8	Washer 18.6 X 13.5 X 1.5 (10x)	Joint 1/2" (10x)	Guarnizione 1/2" (10x)	Junta 1/2" (10x)	Anel de vedação 1/2" (10x)
9	Clip (10x)	Clip (10x)	Graffa (10x)	Grapa (10x)	Grampo (10x)
10	Socket connection	Douille filetée	Piattello di collegamento	Casquillo roscado	Casquilho de ligação
11	O-ring (10x)	Joint torique (10x)	Anello tenuta (10x)	Anillo tórico (10x)	O-ring (10x)
12	Clamp spring	Ressort (10x)	Fermo (10x)	Muelle de tecla (10x)	Mola de fixação (10x)
13	Inlet filter	Filtre eau	Filtro acqua	Filtro de agua	Filtro de água
14	Insulation (145x60)	Isolation (145x60)	Isolamento (145x60)	Aislamiento (145x60)	Isolante (145x60)
6	**Element of construction**	**Groupe de construction**	**Gruppo di construzione**	**Grupo de construccion**	**Elemento da construção**
1	Control_box W2				Caixa de comando W2
2	Fusing element T2,5A (10x)	Fusible T2,5A (10x)	Fusibile T2,5A (10x)	Fusible T2,5A (10x)	Fusível T2,5A (10x)
3	Fusing element T1,6A (5x20 mm)	Fusible T1,6A (5x20 mm)	Fusibile T1,6A (5x20 mm)	Fusible T1,6A (5x20 mm)	Fusível T1,6A (5x20 mm)
4	Power supply cables	Faisceau	Cablaggio	Conjunto cables	Cabos de alimentação
5	Cable for Power Supply	Câble	Cavo d'alimentazione	Cable de alimentación	Cabo de alimentação
6	Fan cables	Câble	Cablaggio	Cable	Cabo de ventilador
7	Cable harness	Câbles	Cablaggio	Conjunto de cable	Circuito de ligação de sensores
8	Jumper	Cavalier	Ponticello	Junta	Chante
9	Electrode cables	Câble electrode d'ionisation	Cavetto accensione	Cable	Circuito de ligação
10	Temperature sensor	Sonde de temperature	Sensore termometrico	Sensor de temperatura	Sonda de temperatura
11	Cascading kit	Cascading kit	Cascading kit	Cascading kit	Kit cascading
12	Accessory anti-freeze	Accessoire antigel	Kit antigelo scald alta pot	Accesorio anti-freeze	Acessório anti-freeze
13	Remote_control	Téle commande	Telecomando	Controlo remoto	Controlo remoto
14	Shaped seal	Joint	Guarnizione di gomma	Junta de goma	Vedante de borracha
15	Screw	Vis	Vite	Tornillo	Parafuso
16	Printed circuit (receiving)	Circuit imprimé	Scheda elettronica	Circuito impreso	Placa condutora (receptor)